Volvo FM460 8x2*6, Chassis



Scanvo Trucks Danmark A/S
Hårup Skovvej 7, Hårup
8600 Silkeborg

Sælger
Salgsafdeling
salg@scanvo.dk
+45 8724 4370
+45 3046 2148 / +45 2498 2148

Basis	
Type	Lastbil
Aksel	8x2*6
Stand	Meget god

Registrering	
Årgang	2018
Reg. dato	31-10-2018
Reg. nr.	CE19796
Stelnummer	YV2XTY0F4JA830202
Ref. nr.	8086

Kabine	
Kabinetype	Day cab
Spejlkamera	✓
Bakkamera	✓
Radio	✓
Automatisk klimaanlæg	✓
Parkeringsvarmer	✓

Motor og transmission	
Hk	460
Km	319200
Gearkasse	Powertronic PT2606
Eurotype	6
Tank antal	1
Brændstof tank liter	330
Bagaksel, enkeltudveksling	✓
Kraftudtag motor	✓
Adblue tank liter	64
Uden koblingspedal	✓

Førerhus detaljer udvendig	
Farve	RAL 5017 Trafficv Blue
Tågelygter	✓

Vægt	
Totalvægt kg	32000 / 35000
Egenvægt kg	19730

Chassis	
Akselafstand mm	5100
Gearkassekøler	✓
Arbejdslys under lad	✓
Løftbare aksler	4.

Dæk	
% tilbage	60/80 - 80/60 - 90/90 - 90/90
Størrelse	385/55R22,5 - 385/55R22,5 - 315/70R22,5 - 315/70R22,5

Bremser	
Skivebremse	✓
ABS	✓
Motorbremse	VEB +

Affjedring	
For, luft	✓
Bag, luft	✓

Beskrivelse

Kan evt. levers som chassis

Volvo FM460 Hk 8x2*6 Trippel chassis renovations lastbil

FAUN 533L Frontpress industri renovations anlæg årg 2018 m3 - vejeceller under kassen fra xx samt printer i førerhuset - front læsser til containere - værktøj / magasin kasse under opbygning

Masser af arbejdslys som vender bagud samt rotorblink og lysskilt på taget og bag på renovations anlægget

EURO 6 miljø motor - 330 ltr diesel tank - 64 ltr AD Blue tank - 5100 mm aksel afstand - fuld luft afffjedring - Powertronic PT2606 aut gearkasse - 4. aksel styr + løftbar - VDS = Volvo Dynamic Steering

Dag førerhus lav indstigning - aut klimaanlæg - bak + cyklist kamera - bakalarm - luftaffjedret førerhus bag - parkeringsvarmere for korte stop - fabriks lakeret Traffic Blue RAL 5017

Fremstår i normal og funktions stand efter årgang og er løbende serviceret sidste service udført 27/9-2024 ved km. 461.433 olieskift + gearkasse + bagtøjsolie

Kontakt Scanvo Trucks +45 87244370 - eller mail salg@scanvo.dk

Se andre renovation lastbiler på vor hjemmeside www.scanvo.dk + 300 andre

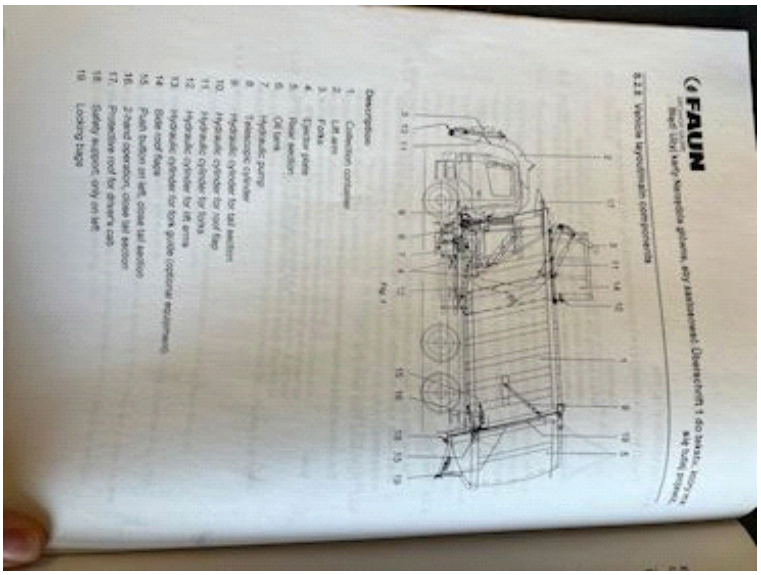
FAUN

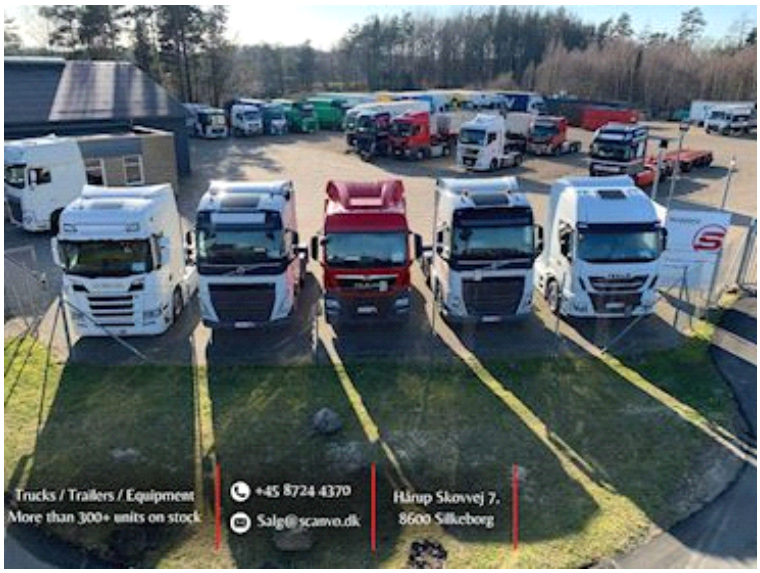
Trucks / Trailers / Equipment
More than 300+ units on stock
+45 8724 4370
Salg@scanvo.dk
Hårup Skovvej 7.
8600 Silkeborg


MXN
MXN-P7DQ

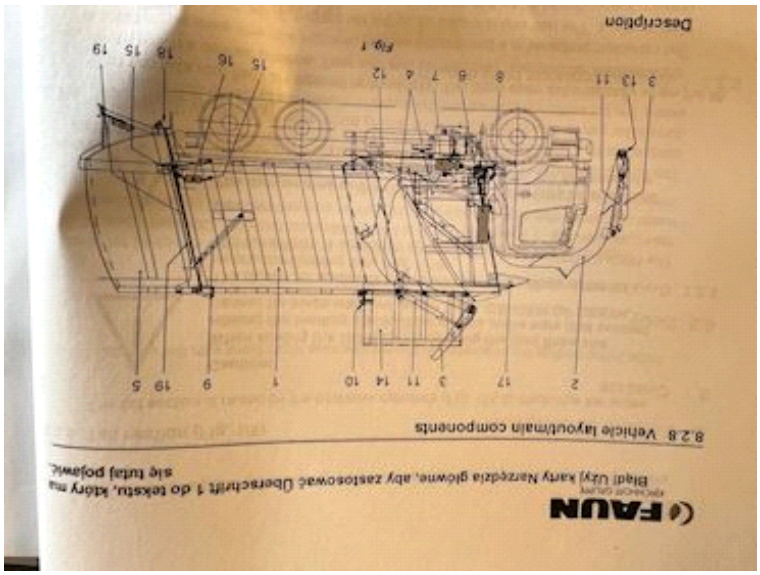
FAUN
Description
8.2.8 Vehicle layoutmain components



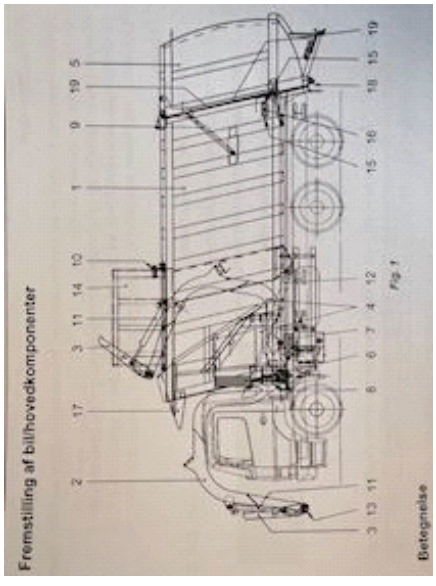
Fremstilling af bilhovedkomponenter
Betegnelse

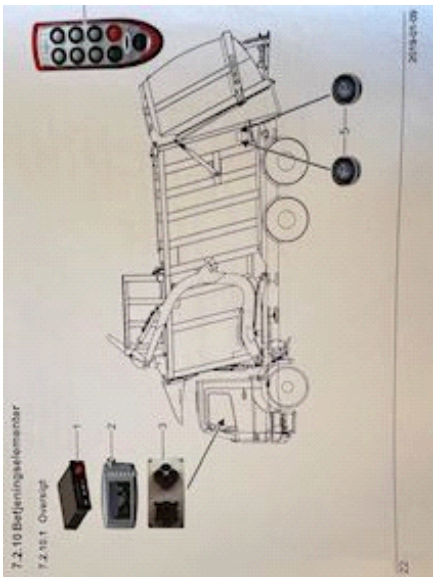
7.2.10 Betjeningselementer
7.2.10.1 Overvigt

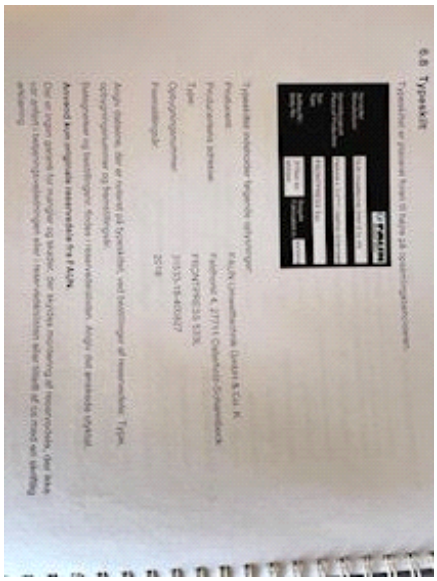
6.8 Typeskilt


MXN
MXN-PTDO


NET:
BRUTTO
445
C
M
0
1
2
3
4
5
6
7
8
9


VOLVO
FM


FAUN
FRONTPRESS


T 32000
NL 1 1635

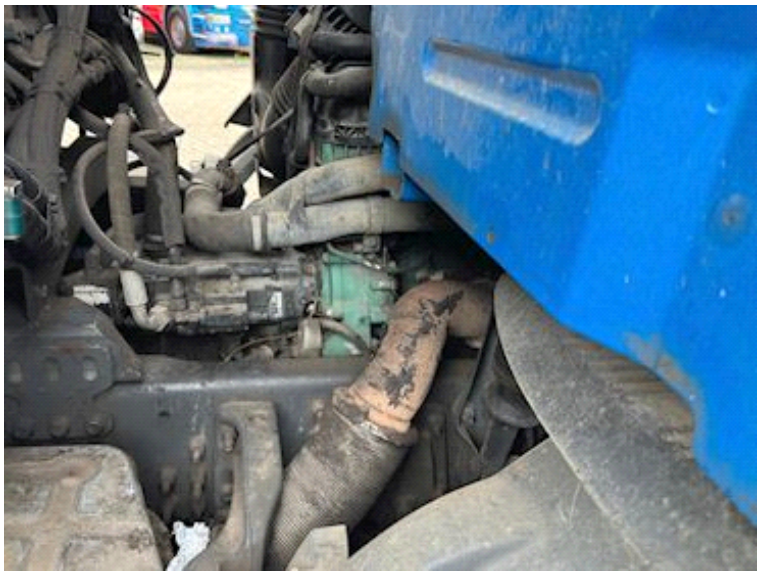


Nye og brugte containere
Mere end 100 enheder!
SCANCON®



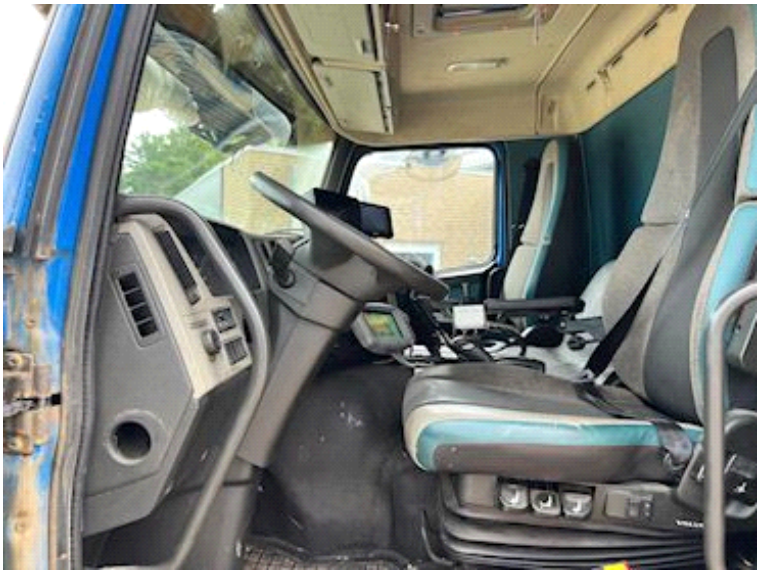

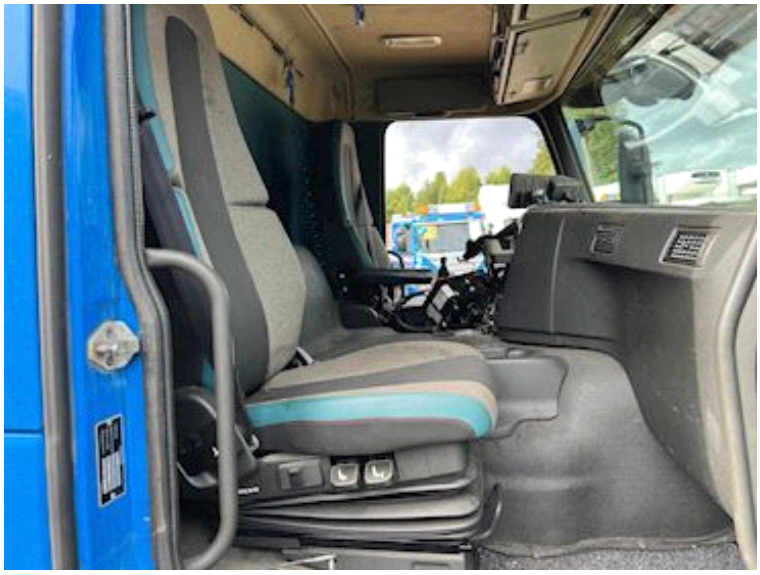

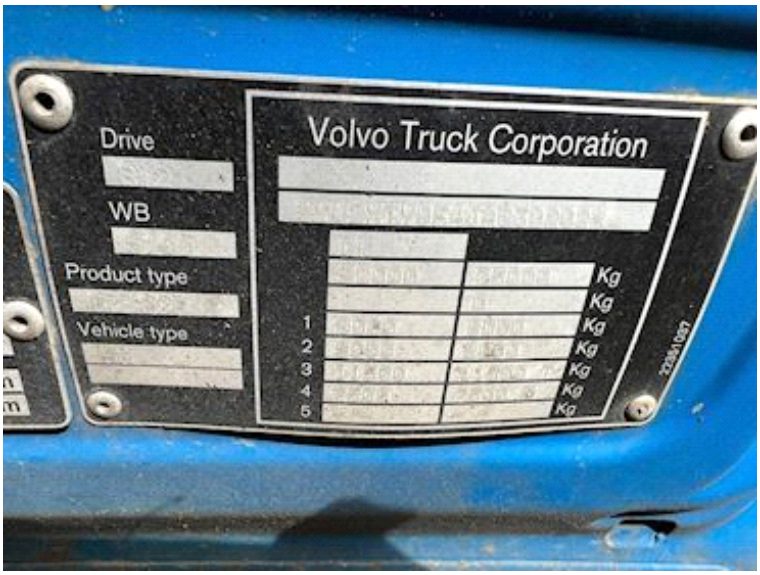
Drive
WB
Product type
Vehicle type
Volvo Truck Corporation
1
2
3
4
5
Kg
Kg
Kg
Kg
Kg
Kg
Kg


FORBLIV PARKERET